Montage- en bedieningshandleiding.

Wandventilator met geluiddemping:
AEROPAC®, AEROPAC® wave.

SIEGENIA AUBI®
SOLUTIONS INSIDE

RAAMBESLAG
DEURBESLAG
SCHUIFDEURBESLAG
VENTILATIE- EN GEBOUWTECHNIEK

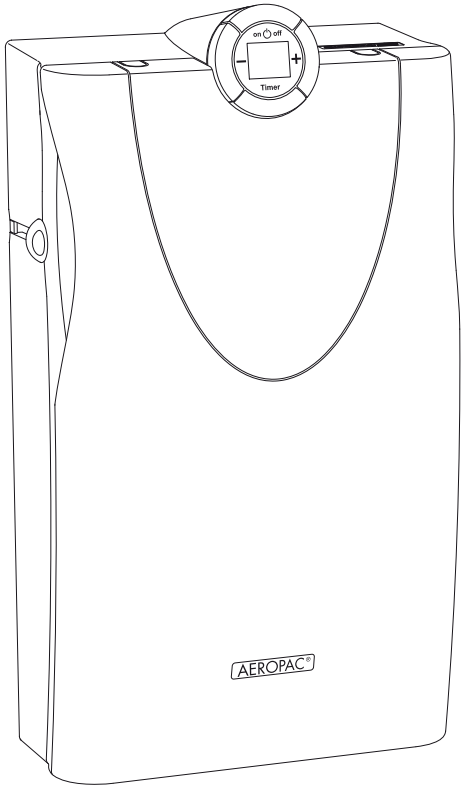

PLUS X AWARD®
ausgezeichnet für:
Innovation

SIEGENIA-AUBI QUALITÄT
5
Jahre
AEROPAC-GARANTIE

Inhoudsopgave

Belangrijke aanwijzingen 3
Werking, eigenschappen van het apparaat, leveringsomvang 5
Technische gegevens 6
Montage 7
Apparaattype AEROPAC wave: inbedrijfstelling 16
Bediening 18
Onderhoud: vervangen van het filter 20
Onderhoud: luchtdoorvoer reinigen 21
Frontafdekking plaatsen 22
Aanwijzingen met betrekking tot de productgarantie 23

SIEGENIA AUBI®
SOLUTIONS INSIDE

Belangrijke aanwijzingen

De volgende aanwijzingen dienen vóór de eerste inbedrijfstelling zorgvuldig gelezen te worden.

Reglementair gebruik

- Het apparaat mag uitsluitend worden gebruikt voor de ventilatie van gesloten binnenruimten.
- Het apparaat is niet geschikt voor gebruik in zwembaden en / of vochtige ruimten.
- Ter bescherming van het apparaat dient het meegeleverde weerbestendig rooster van SIEGENIA-AUBI op de buitenwand geplaatst te worden.
- Als het apparaat in een ruimte met een zogenoemd "open systeem" gebruikt dient te worden, moet dit van tevoren door de verantwoordelijke schoorsteenveger worden gekeurd.
- De ruimtetemperatuur mag niet lager dan 0 °C en niet hoger dan 40 °C zijn.
- Het apparaat mag uitsluitend worden gebruikt met originele toebehoren van SIEGENIA-AUBI.
- De montage van het apparaat dient te allen tijde door een ervaren vakman en overeenkomstig de montage- en plaatsingsdocumentatie van SIEGENIA-AUBI uitgevoerd te worden. De montageaanwijzingen in deze handleiding dienen in acht te worden genomen.
- Het apparaat mag uitsluitend in een technisch onberispelijke toestand worden gebruikt.
  Wijzigingen aan de componenten van het apparaat zijn niet toegestaan.
- De ventilatieopeningen dienen vrijgehouden te worden en mogen niet door andere apparaten, meubels of voorwerpen worden belemmerd.
- Bij een ingeschakelde ventilator moet minimaal één van de twee ventilatieopeningen geopend zijn.
- In geval van een storing mag het apparaat uitsluitend door een vakman worden gecontroleerd.

Veiligheidsaanwijzingen

- Dit apparaat is voor gebruikers (met inbegrip van kinderen) met beperkte fysieke, sensorische of psychische vaardigheden resp. met gebrek aan ervaring of voorkennis uitsluitend geschikt als deze onder toezicht staan of als een uitvoerige instructie met betrekking tot het gebruik van het apparaat door een verantwoordelijk persoon gewaarborgd is.
- U dient erop te letten dat kinderen niet met het apparaat spelen.

Belangrijke aanwijzingen

De volgende aanwijzingen dienen vóór de eerste inbedrijfstelling zorgvuldig gelezen te worden.

⚠ WAARSCHUWING

Elektrisch aangedreven apparaat.
Levensgevaar door elektrische schok of brand.

▶ Om persoonlijk letsel en materiële schade te voorkomen dienen de volgende aanwijzingen in acht te worden genomen:

- De eurostekker van de standaard aansluitkabel uitsluitend in een hiervoor geschikte contactdoos van het 230 V-elektriciteitsnet (wisselstroom) steken.
- Als de aansluitkabel van het apparaat beschadigd is, dient de kabel door SIEGENIA-AUBI, de klantenservice van SIEGENIA-AUBI of door een hiertoe bevoegd en gekwalificeerd persoon vervangen te worden om risico's uit te sluiten.
- Als voor de aansluiting van het apparaat werkzaamheden aan het 230 V-elektriciteitsnet (wisselstroom) noodzakelijk zijn, mogen deze werkzaamheden uitsluitend door een elektrotechnicus worden uitgevoerd.
- Bij het leggen van de voedingskabel dient een voor alle polen geschikte scheidingseenheid geïntegreerd te worden. De voedingskabel dient door de opdrachtgever ter beschikking gesteld te worden.
- De actuele VDE-bepalingen dienen in acht te worden genomen.
  Bij alle werkzaamheden aan het elektriciteitsnet resp. aan het installatienetwerk van het gebouw dienen de voor het desbetreffende land van toepassing zijnde voorschriften in acht te worden genomen.
- Als een vast voorwerp of vloeistoffen het apparaat binnendringen, dient het apparaat onmiddellijk stopgezet en van het elektriciteitsnet losgekoppeld te worden.

Aanwijzingen bij de reiniging

- De omhulsels van het apparaat dienen met een geschikte en met een milde zeepoplossing of afwasmiddel bevochtigde doek gereinigd te worden.
- Het stoffilter G3 mag uitsluitend handmatig worden gereinigd (bijv. met een stofzuiger of met vetoplossend afwasmiddel). Het filter mag niet in de wasmachine worden gereinigd!
- Geen agressieve reinigingsmiddelen of reinigingsmiddelen met oplosmiddelen gebruiken, aangezien deze het oppervlak van het apparaat kunnen beschadigen.
- Bij de reiniging van het apparaat mogen geen vloeistoffen het apparaat binnendringen.

Werking, eigenschappen van het apparaat, leveringsomvang

Werking

De wandventilator AEROPAC geleidt verse en gefilterde lucht met behulp van een elektrische ventilator geluidsarm, gecontroleerd en energiebesparend van buiten naar de binnenruimte.

Als de ventilator uitgeschakeld is, wordt verse lucht dankzij de drukcompensatie tussen de buiten- en de binnenlucht van buiten naar de binnenruimte geleid (overdrukventilatie).

Afhankelijk van het gebruiksdoel kunnen verschillende filters worden gebruikt:

Stoffilter G3 AEROPAC	voor grof stof
Stoffilter F5 AEROPAC	voor pollen / fijn stof
Actief koolstoffilter AEROPAC	bijv. voor rookgassen

Eigenschappen van het apparaat

De AEROPAC beschikt over de volgende eigenschappen:

– Geluidsdemping

– Geringe geluidsemissie

– Filtering van stof en rookgassen

– Indicatie voor de vervanging van het filter

– Instelbare luchthoeveelheid

– Timerfunctie

Het apparaattype AEROPAC wave beschikt aanvullend over de volgende eigenschap:

– Aansturing van het apparaat via een draadloos Z-Wave-netwerk

Leveringsomvang

– AEROPAC-wandventilator, met stoffilter G3

– Montage- en bedieningshandleiding met boormal

– Bevestigingsset, bestaande uit twee schroeven en pluggen

Optioneel:

– Weerbestendig rooster (kunststof)

– PVC-buis, Ø 80 mm, 500 mm lang

Technische gegevens

Geluidsemissie gemeten conform DIN EN ISO 3741	bij 60 m^3/h (met A_0 = 10 m^2): L_{PA} = 24 dB(A)
Geluiddemping conform DIN EN ISO 140-10: 2 schuiven geopend 1 schuif geopend Alle schuiven gesloten	met stoffilter G3: $D_{n,e,w}$ = 50 dB $D_{n,e,w}$ = 53 dB $D_{n,e,w}$ = 57 dB
Luchtvermogen met G3-filter F5-filter actief koolstoffilter	ca. 30 - 180 m^3/h ca. 15 - 160 m^3/h ca. 15 - 160 m^3/h
Voedingsspanning	230 V AC / 50 Hz 0,14 Ampère
Opgenomen vermogen: bij min. ventilatietrap bij 60 m^3/h bij max. ventilatietrap	2 W 5 W 30 W
Veiligheidsklasse	II, dubbel geïsoleerd
Isolatiegraad	IP 40
Materiaal behuizing	ASA, ingekleurd
Aansluitkabel (opgerold in het kabelvak bevestigd)	max. 4,5 m lang, wit, met eurostekker
Afmetingen (B x H x D)	270 mm x 467 mm x 132 mm
Gewicht	3,12 kg
Toelating bouwtoezicht	Z—51.5—206

Toebehoren

Beknopte materiaalomschrijving	Kleur	Materiaalnummer
Frontafdekking AEROPAC, overeenk. RAL 9003	alpinewit*	L5460260-004010
Frontafdekking AEROPAC, overeenk. RAL 9005	diepzwart*	L5460260-023010
Frontafdekking AEROPAC, overeenk. RAL 7006	beigegrijs*	L5460260-0I5010
Frontafdekking AEROPAC, overeenk. RAL 7039	kwartsgrijs*	L5460260-0I3010
Stoffilter G3 AEROPAC (voor grof stof)	zwart	L5460270-097010
Stoffilter F5 AEROPAC (voor pollen / fijn stof)	wit	L5460280-096010
Actief koolstoffilter AEROPAC (bijv. voor rookgassen)	zwart	L5460290-099010
Weerbestendig rooster, NW 75, overeenk. RAL 9010	wit	158289
Weerbestendig rooster, NW 75, overeenk. RAL 8019	bruin	158296
PVC-buis, NW 75, buiten Ø 80 mm, 500 mm lang	grijs	135600

* hoogglanzend

SIEGENIA AUBI®
SOLUTIONS INSIDE

Montage

Montagevoorwaarden

- Als het apparaat in een ruimte met een zogenoemd "open systeem" (bijv. een open haard) gemonteerd dient te worden, moet dit van tevoren door de verantwoordelijke schoorsteenveger worden gekeurd.
- Geschikte montageplaats:
  – in de nabijheid van een 230 V AC-stroomaansluiting (kabellengte van het apparaat max. 4,5 m);
  – bij een vaste verbinding over een verzonken contactdoos in de muur;
  – niet in de directe nabijheid van radiatorthermostaten.
- Het apparaat dient op een gladde en egale wand gemonteerd te worden.
- Op de positie van het apparaat mogen geen kabels of buizen in de wand gelegd zijn.
- Het apparaat dient tijdens de montage en vóór de inbedrijfstelling tegen verontreiniging beschermd te worden.
- Om het hoogwaardige oppervlak van het apparaat niet te beschadigen, verdient het aanbeveling om tijdens de montage geschikte handschoenen te dragen.

Aanbevolen positie van het apparaat

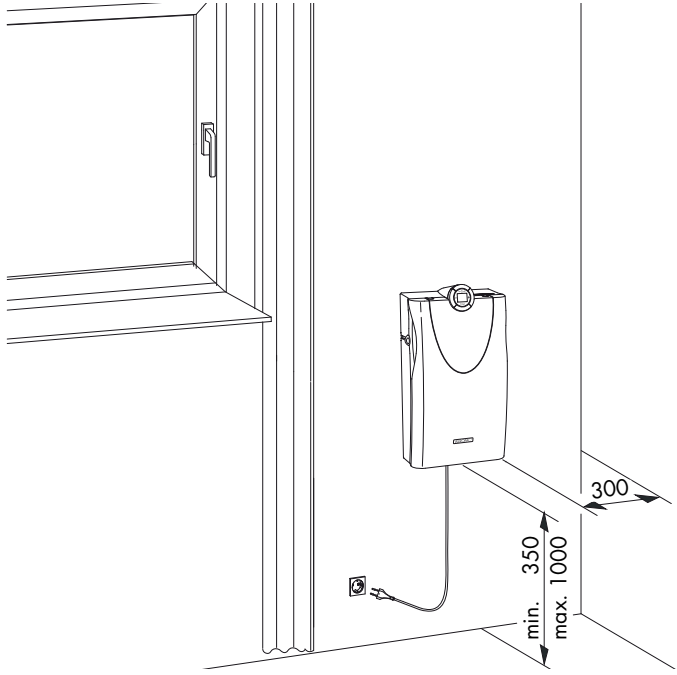

Montage

Stap 1: boorgaten markeren en kerngat boren

⚠ Let OP

Materiële schade door boring in inwendige kabels of buizen!

▶ Vóór de montage dient u de montageplaats met een geschikt testtoestel te controleren op in de wand gelegde kabels of buizen (bijv. waterleidingen).

① De boormal (meegeleverd) op een geschikte plaats – zie de montage-voorwaarden – met een waterpas uitlijnen en bevestigen.

② De twee bevestigingsboorgaten en het boorgat voor het kerngat (voor de luchttoevoer van buiten) op de wand markeren. Indien nodig het extra bevestigingsboorgat (**B**) voor de optionele beveiliging van het apparaat markeren.

③ Kerngat (Ø ≧ 82 mm) boren. Hiervoor dient een boorhamer in een hoek van ca. 2° tot 5° geplaatst te worden, en dient een doorlopende opening in de richting van de buitenwand geboord te worden.

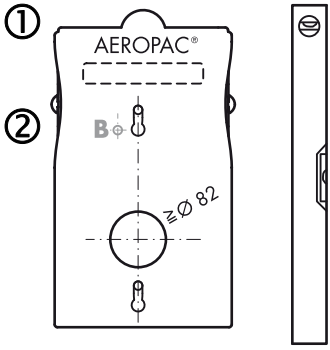

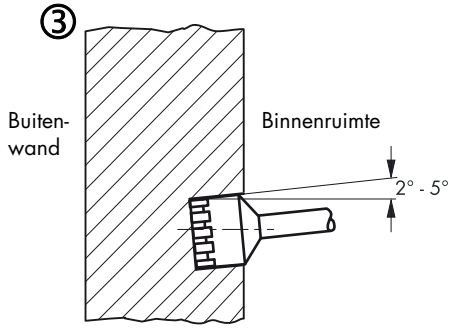

SIEGENIA AUBI®
SOLUTIONS INSIDE

Stap 2: bevestigingsgaten boren en bevestigingsschroeven plaatsen

① De twee gemarkeerde bevestigingsgaten en, indien nodig, het extra bevestigingsgat (**B**) boren (alle boringen Ø 8 mm, minimaal 45 mm diep).

② De twee pluggen S8 (meegeleverd) in de boorgaten plaatsen – indien nodig een extra plug voor het extra bevestigingsgat (**B**) plaatsen. **Aanwijzing:** afhan-kelijk van de kwaliteit van de wand (bijv. rigips) moeten geschikte pluggen door de opdrachtgever ter beschikking gesteld en gebruikt worden.

③ De twee platverzonken houtschroeven DIN 7995 - 5 x 50 mm (meegeleverd) tot 8 mm in de plug draaien.

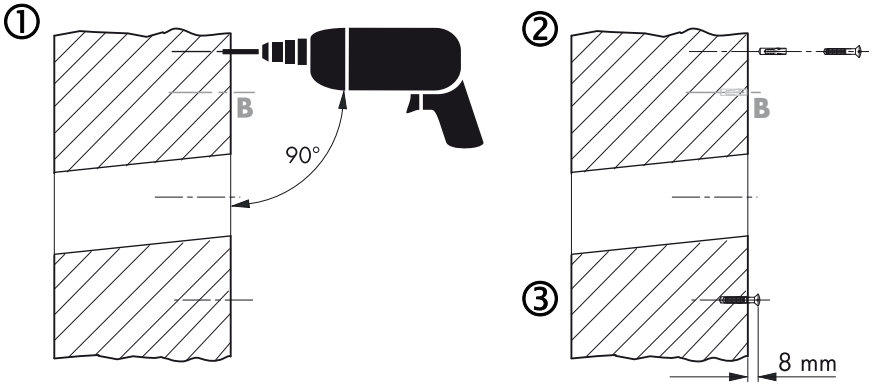

Stap 3: PVC-ventilatiebuis in het kernboorgat plaatsen

① De PVC-ventilatiebuis (meegeleverd) inkorten overeenkomstig de dikte van de wand (afmeting **X**).

② De ventilatiebuis in het kerngat schuiven (de uiteinden van de buis mogen niet uit de wand steken).

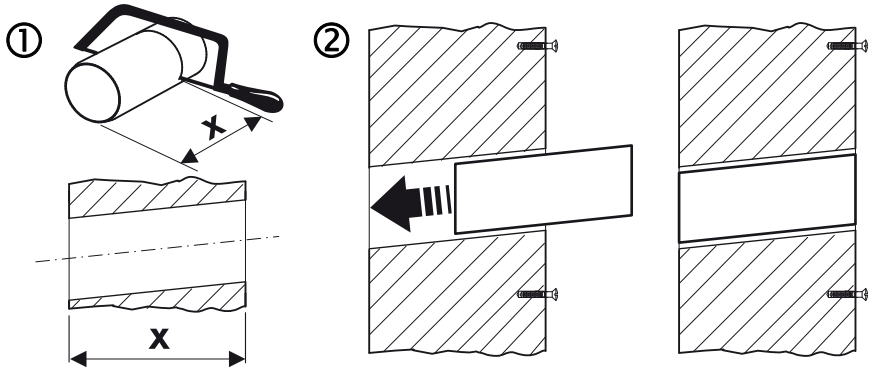

Aanbevelingen bij de montage van de PVC-ventilatiebuis

De PVC-ventilatiebuis dient aan de aansluitvoeg (overgang tussen ventilatiebuis en kerngat) vakkundig afgedicht te worden, zowel aan de buitenwand als in de binnenruimte.
Hierbij dienen de volgende aanwijzingen in acht te worden genomen:

- De doorsnede van de voeg dient toereikend gedimensioneerd te worden zodat materiaalverschuivingen gecompenseerd kunnen worden.
- De aansluitvoeg dient geïsoleerd te worden (warmte-isolatie).
- De aansluitvoeg dient aan de buitenkant tegen slagregen afgedicht te worden.
- De aansluitvoeg dient in de binnenruimte luchtdicht afgedicht te worden.
- Hierbij dient het volgende principe in acht te worden genomen: "Aan de binnenkant dichter dan aan de buitenkant".

Warmte-isolatie

Vanaf een voegbreedte van >6 mm is een volledige isolatie met geschikt isolatiemateriaal voor alle wandsystemen dringend noodzakelijk.

De aansluitvoegen reinigen. De contactoppervlakken moeten schoon en vetvrij zijn. Met name resten van isolatiemateriaal dienen verwijderd te worden.

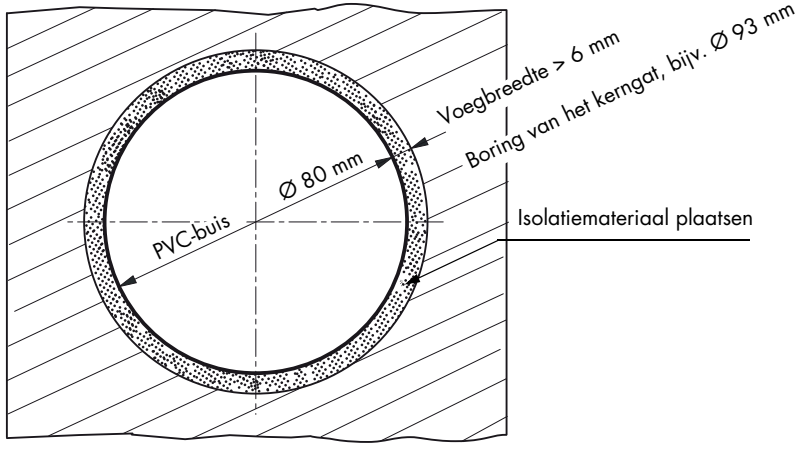

SIEGENIA AUBI®
SOLUTIONS INSIDE

PVC-ventilatiebuis in de binnenruimte afdichten

Om te voorkomen dat vochtige en warme ruimtelucht door de buitenwand wordt opgenomen, dient de aansluitvoeg in de binnenruimte luchtdicht te zijn.
Wij adviseren het gebruik van acryl als voegmiddel (gegevens van de fabrikant in acht nemen).

① Scheidingslaag aanbrengen:
Om een drie flanken hechting te voorkomen, dient een scheidingslaag (bijv. een rondsnoer) in de voeg aangebracht te worden.

② Aansluitvoeg afdichten:
Het voegmiddel (niet meegeleverd) rond de aansluitvoeg van de PVC-ventilatiebuis aanbrengen.

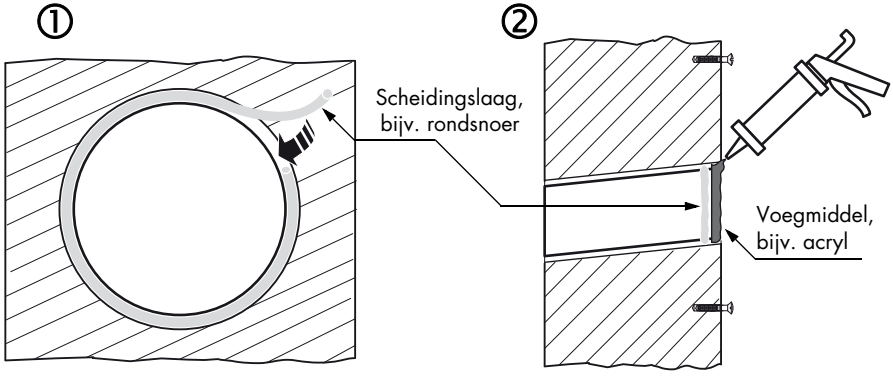

PVC-ventilatiebuis aan de buitenwand afdichten

Om te voorkomen dat vocht in de buitenwand dringt, dient de afdichting van de aansluitvoeg aan de buitenwand omlopend en duurzaam (slagregenbestendig) te zijn.
Wij adviseren het gebruik van silicone als voegmiddel (gegevens van de fabrikant in acht nemen).

Stap 4: Weerbestendig rooster monteren

① De ventilatiebuis aan de buitenwand afdichten:
Om een drie flanken hechting te voorkomen, dient een scheidingslaag (bijv. een rondsnoer) in de voeg ingevoerd te worden.

② Weerbestendig rooster afdichten:
Het voegmiddel (niet meegeleverd) rond het buiseinde van de meegeleverde weerbestendig rooster aanbrengen.

③ Weerbestendig rooster plaatsen:
1. De lamellen moeten naar beneden wijzen en moeten zich in een horizontale positie bevinden.
2. Het einde van het weerbestendig rooster in de ventilatiebuis schuiven.
3. Het weerbestendig rooster vast tegen de wand drukken, zodat de silicone goed wordt verdeeld en de ventilatiebuis door het rooster afdicht.

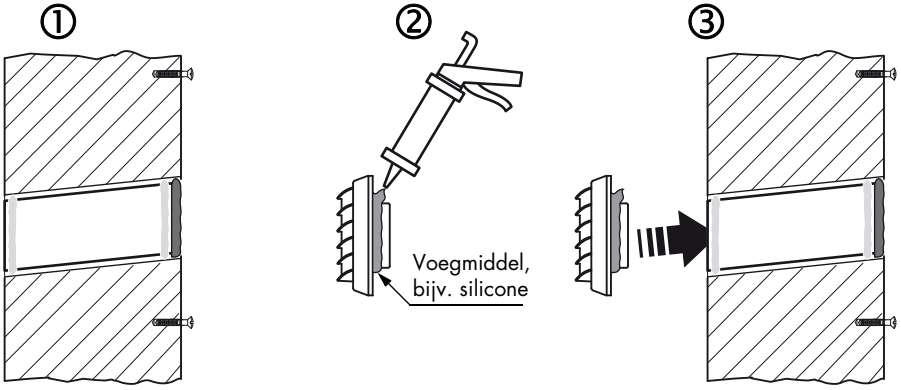

SIEGENIA AUBI®
SOLUTIONS INSIDE

Stap 5a: voedingskabel aansluiten – standaard aansluiting

De geïntegreerde voedingskabel is af fabriek voorgemonteerd en heeft een lengte van ca. 1,5 m.

De voedingskabel kan aan de plaatselijke omstandigheden worden aangepast (max. kabellengte ca. 4,5 m):

① De zelfklevende schuimfolie langs de kabelgeleiding (achterzijde van het apparaat, links) voorzichtig optillen.

② De geïntegreerde voedingskabel uit de geleidingsgroef trekken en overeen-komstig de gewenste afmeting aanpassen. De voedings-kabel vervolgens weer in de geleidingsgroef drukken.

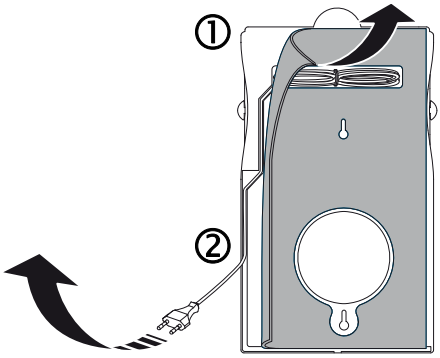

Stap 5b: voedingskabel aansluiten – vaste aansluiting

⚠ WAARSCHUWING

Open liggende elektrische componenten.
Levensgevaar door elektrische schok of brand.

▶ Vóór aanvang van de montagewerkzaamheden dient de stroom uitgeschakeld te worden.

① De voedingskabel met geschikt gereedschap (bijv. een schaar) inkorten.

② De geïntegreerde voedingskabel en de door de opdrachtgever ter beschikking gestelde voedingskabel in een contactdoos in de muur met elkaar verbinden (bijv. met behulp van een kroonsteen).

Aanwijzing: Voor een correcte verbinding bevindt het kabelvak van het apparaat zich over een contactdoos in de muur.

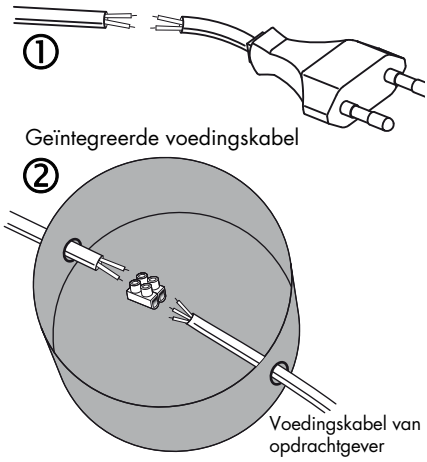

Stap 6: AEROPAC bevestigen en aansluiten

① De bevestigingsopeningen aan de achterzijde van het apparaat op de bevestigingsschroeven plaatsen en het apparaat naar beneden drukken. Vervolgens controleren of het apparaat goed vastzit.

② De eurostekker van de geïntegreerde voedingkabel in de 230 V AC-contactdoos steken.

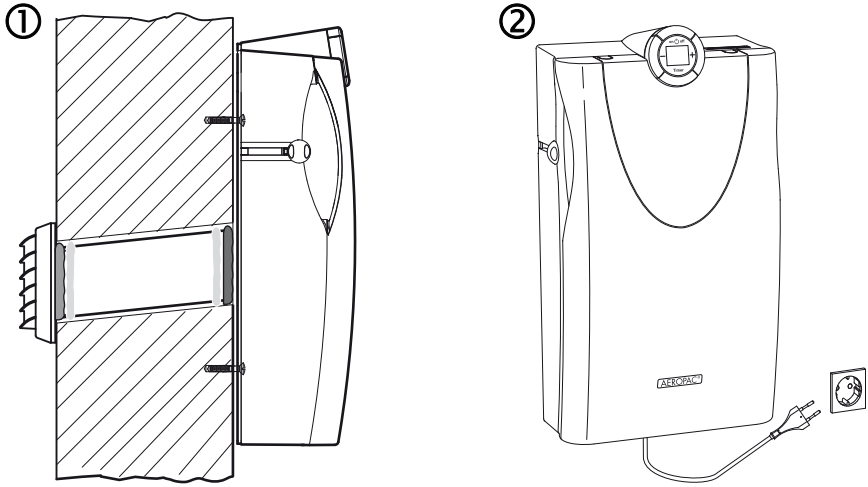

Stap 7 (optioneel): AEROPAC extra beveiligen

De AEROPAC kan met een extra schroef (niet meegeleverd) worden beveiligd, bijv. als het apparaat 180° gedraaid gemonteerd dient te worden:

7a. Extra bevestigingsgaten *met* de boormal boren: het apparaat van de bevestiging nemen en de stappen 1 + 2 (pagina 8 en 9) uitvoeren.

7b. Extra bevestigingsgaten *zonder* de boormal boren: controleren of het apparaat goed vastzit en vervolgens de volgende stappen uitvoeren:

① De twee bovenste markeringen op de frontafdekking indrukken en de frontafdekking naar u toe trekken. De frontafdekking vervolgens tot de eerste weerstand openklappen.

② Het filterkader onderaan vastpakken en uit de houder trekken.

③ De inwendige isolatiemat omslaan.

④ In de achterwand van het apparaat de uitdieping (∅ 8 mm) met een spits voorwerp (bijv. een kraspen) doorstoten en de extra boring markeren.

SIEGENIA AUBI®
SOLUTIONS INSIDE

Montage

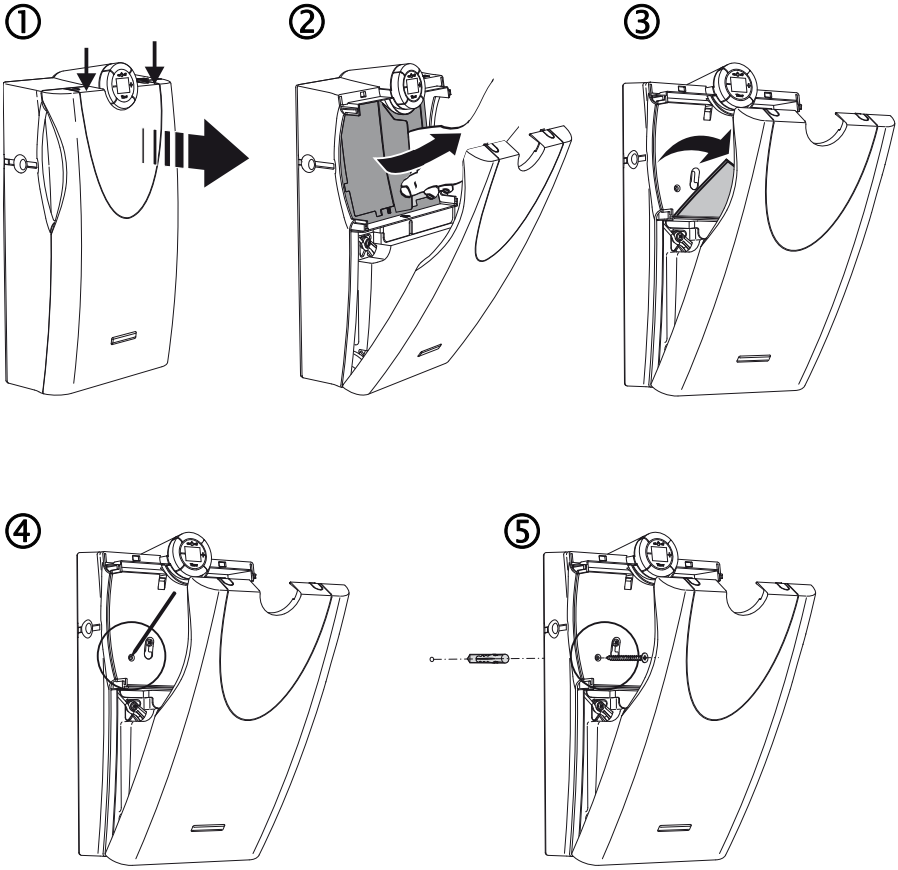

⑤ Het apparaat van de bevestiging nemen, het extra boorgat voor de beveiliging van het apparaat aanbrengen (Ø 8 mm) en een geschikte plug (niet meege-leverd) plaatsen.

⑥ Het apparaat weer op de twee bevestigingsschroeven plaatsen en controleren of het apparaat goed vastzit. Vervolgens een geschikte schroef door de voorbereide verzinking (achterwand van het apparaat) in de plug plaatsen en vastdraaien.

⑦ Het apparaat in omgekeerde volgorde weer monteren.

Apparaattype AEROPAC wave: inbedrijfstelling

De AEROPAC wave wordt in het draadloze Z-Wave-netwerk geïntegreerd.

Aanwijzing: de onderstaande documentatie voor de integratie van AEROPAC wave in het draadloze Z-Wave-netwerk is uitsluitend bestemd voor geschoold vakkundig personeel.

Integreren (inclusion) / verwijderen (exclusion)

De toets **on**/**off** 3x binnen 1,5 seconden indrukken.

Integratie in een aanwezig draadloos Z-Wave-netwerk

AEROPAC wave is volledig compatibel met Z-Wave en kan samen met Z-Wave-compo-nenten van ander fabrikaat worden gebruikt. Het apparaat is een netwerk-knooppunt van het type "Listening Node", en leidt de draadloze gegevens als repeater verder. Voor de integratie van AEROPAC wave drukt u op de schakelaar van het apparaat dat voor de systeemadministratie verantwoordelijk is (voor ge-detailleerde informatie, zie de desbe-treffende bedieningshandleiding). Vervolgens kunt u de AEROPAC wave door indrukken van de toets **on**/**off** (zie hierboven) in het Z-Wave-netwerk integreren.

Apparaat terugzetten

De toets **on**/**off** 3x binnen 1,5 seconden indrukken en vervolgens gedurende 5 seconden ingedrukt houden.

Een knipperende LED bevestigt de volgende handelingen:

- AEROPAC wave is in een Z-Wave-netwerk geïntegreerd of uit een netwerk verwijderd.
- AEROPAC wave is teruggezet naar de fabrieksinstelling.

Ondersteunde klassen

- COMMAND_CLASS_SWITCH_MULTILEVEL
- COMMAND_CLASS_SENSOR_MULTILEVEL_V3 (controlled)
- COMMAND_CLASS_PROTECTION
- COMMAND_CLASS_CONFIGURATION
- COMMAND_CLASS_SWITCH_POWERLEVEL
- COMMAND_CLASS_VERSION
- COMMAND_CLASS_MANUFACTURER_SPECIFIC

BASIC SET/BASIC REPORT/MULTILEVEL SET/MULTILEVEL REPORT

0 = uit; 255 = aan met de laatst ingestelde ventilatietrap

Ventilatietrap:
1-16 = 1; 17-32 = 2; 33-48 = 3; 49-64 = 4; 65-80 = 5; 81-96 = 6; 97-99 = max.

MULTILEVEL SENSOR

Als de AEROPAC wave CO_2-berichten ontvangt, stelt deze de volgende ventilatietrappen in:

> 600 ppm = 2; > 800 ppm = 3; >1000 ppm = 4; >1500 ppm = 5;
> 2000 ppm = 6; > 2500 ppm = max.

PROTECTION SET

0 = AEROPAC wave kan lokaal worden bediend.

2 = lokale bediening geblokkeerd.

CONFIGURATION COMMAND CLASS

Bedrijfsurenteller

Bedrijfsuren uitlezen (CONFIGURATION_GET).

Parameter Number = 1
Configuration Value 1 = RUNTIME_H_MSB
Configuration Value 2 = RUNTIME_H_LSB
Configuration Value 3 = RUNTIME_L_MSB
Configuration Value 4 = RUNTIME_L_LSB

Timer, duur

Ventilatieduur in timerbedrijf met 1-1080[1)] min instellen (CONFIGURATION_SET).
Ventilatieduur uitlezen (CONFIGURATION_GET).

Parameter Number = 2
Configuration Value 1 = TIMER_VALUE_H_MSB
Configuration Value 2 = TIMER_VALUE_H_LSB

Timer, resterende tijd (alleen uitleesbaar)

Resterende tijd in timerbedrijf uitlezen[3)] (CONFIGURATION_GET).

Parameter Number = 3
Configuration Value 1 = TIMER_REMAIN_H_MSB
Configuration Value 2 = TIMER_REMAIN_H_LSB

Timer, bedrijf

Start/stop en repeatfunctie van de timer[2)] instellen (CONFIGURATION_SET).
Bedrijfsmodus van de timer uitlezen[3)] (CONFIGURATION_GET).

Parameter Number = 4

8	7	6	5	4	3	2	1
				Timer Repeat			*Timer*
				0 = disabled 1 = enabled			0 = stop 1 = start

1) Bij waarden >1080 wordt de timer op 1080 min. gezet.
2) Bij Timer Repeat = enabled wordt de timer iedere 24 uur opnieuw gestart.
3) Het op het apparaat gestarte timerbedrijf (actuele bedrijfsmodus, resterende tijd van de timer) kan eveneens worden uitgelezen.

Overdrukbedrijf

In uitgeschakelde toestand functioneert de AEROPAC als overdrukventilator dankzij de drukcompensatie tussen de binnen- en de buitenlucht. De schuiven aan de zijkant openen/sluiten de luchtuitlaat en regelen de luchtstroom traploos.

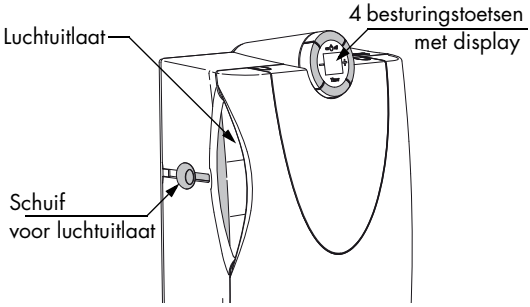

Ventilatiebedrijf

Voor het ventilatiebedrijf moet het apparaat op het 230 V-elektriciteitsnet aangesloten zijn en moet minimaal een van de luchtopeningen aan de zijkant geopend zijn.

In- en uitschakelen van het apparaat

Met de toetsen **on** en **off** wordt het apparaat in- resp. uitgeschakeld.

Instellen van de ventilatietrappen

Het apparaat start standaard met de laatst ingestelde ventilatietrap. De ventilatietrap kan te allen tijde worden gewijzigd.

– De toets **+** 1x indrukken:
  de ventilatietrap wordt verhoogd (ventilator reageert vertraagd).

– De toets **–** 1x indrukken:
  de ventilatietrap wordt verlaagd.

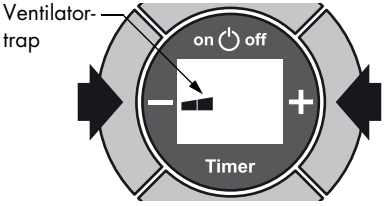

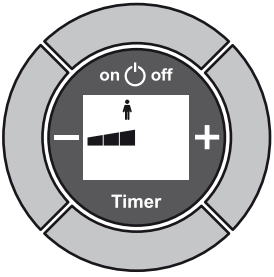

Aanbevolen ventilatietrap voor één persoon in een ruimte: 30 m^3/h

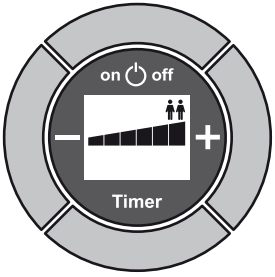

Aanbevolen ventilatietrap voor twee personen in een ruimte: 60 m^3/h

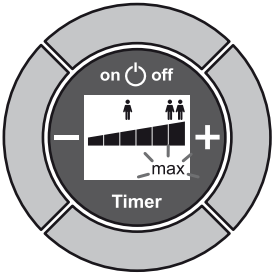

Max. ventilatietrap: 180 m^3/h (indicatie **max** knippert)

SIEGENIA AUBI®
SOLUTIONS INSIDE

Timerfunctie

Met de toets **Timer** wordt de timerfunctie geactiveerd/gedeactiveerd. De geactiveerde timer start het apparaat voor een vooraf geselecteerde looptijd (in uren). Af fabriek is de looptijd ingesteld op 8 uur. Na afloop van de looptijd wordt de ventilator automatisch uitgeschakeld.

24 uur na activering van de timer start het apparaat automatisch opnieuw met de laatst geselecteerde instellingen. Deze procedure wordt cyclisch herhaald, en wel om de 24 uur. Het uitschakelen van de timer beëindigt deze functie.
Aanwijzing: Na een stroomuitval moet de timer opnieuw worden geactiveerd.

Instellen van de timer

De looptijd van de timer kan worden ingesteld tussen 1 en 18 uur en kan te allen tijde worden gewijzigd.

① De toets **Timer** 1x indrukken (als de toets nogmaals wordt ingedrukt, wordt de timerfunctie beëindigd).

② **a.** Om de looptijd in te korten, onmiddellijk de toets **–** indrukken.
b. Om de looptijd te verlengen, onmiddellijk de toets **+** indrukken.

De display gaat kort branden, het kloksymbool knippert en de ingestelde ventilatietrap alsmede de looptijd in uren worden weergegeven.

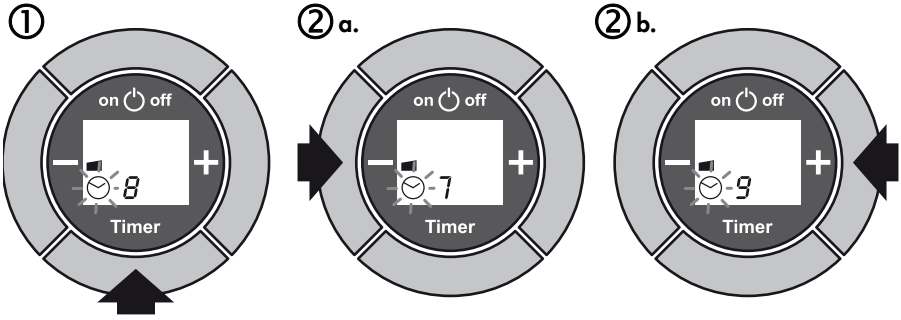

Aanwijzing:
Ongeveer 5 seconden na het instellen van de looptijd schakelt de display om naar de resterende looptijd.

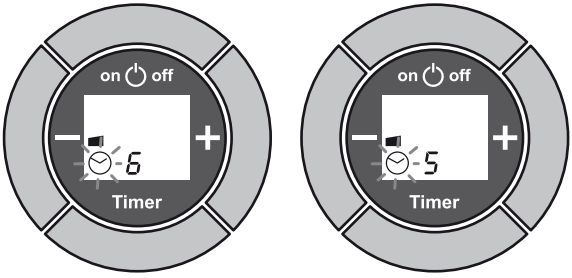

Ingestelde looptijd: 6.00 uur Resterende looptijd: 5:59 uur

Onderhoud: vervangen van het filter

Vervangen van het filter

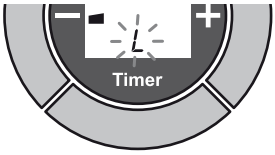

Als het luchtvermogen van het filter afneemt, moet het filter worden vervangen. Na een bedrijfsduur van 6 maanden wordt op de display de indicatie voor het vervangen van het filter ***L*** weergegeven.

De filters voor de verschillende toepassingsmogelijkheden vindt u in het toebehoren (op pagina 6).

Demonteren en monteren van het filter

① Het apparaat uitschakelen, de twee bovenste markeringen op de frontafdekking indrukken en de frontafdekking tegelijkertijd naar u toe trekken.

② Het filterkader onderaan vastpakken en uit de houder trekken.

③ Het filter uit het filterkader verwijderen en het nieuwe filter plaatsen.
Aanwijzing: het F5-filter met het gladde oppervlak ten opzichte van de houdergrip plaatsen.

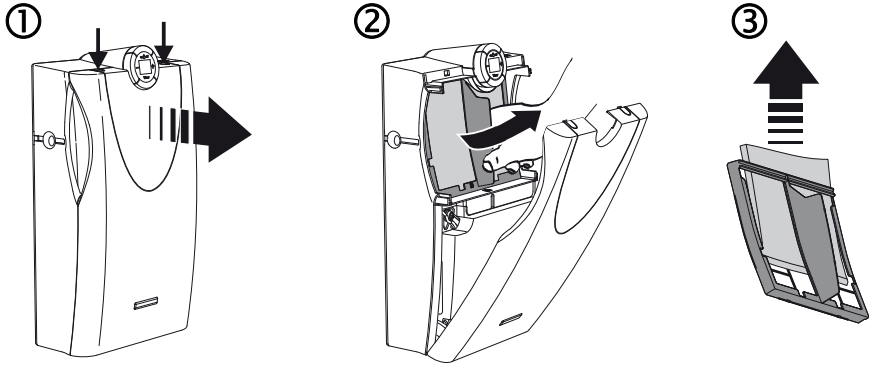

④ Het filterkader weer in de houder drukken en de frontafdekking sluiten tot deze vastklikt.

⑤ De toets **–** gedurende ca. 5 seconden indrukken tot de indicatie voor het vervangen van het filter ***L*** uitgaat.

SIEGENIA AUBI®
SOLUTIONS INSIDE

Onderhoud: luchtdoorvoer reinigen

Beschermrooster demonteren

Bij sterke verontreiniging moet de luchtdoorvoer van het apparaat worden gereinigd. Hiervoor dienen het filter en het beschermrooster gedemonteerd te worden.

⚠ WAARSCHUWING

Open liggende elektrische componenten.
Levensgevaar door elektrische schok of brand.

▶ Vóór het openen van het apparaat dient u de stekker van het apparaat uit de contactdoos te trekken (hierbij nooit aan de kabel trekken) om het apparaat van het elektriciteitsnet los te koppelen. Bij een vaste aansluiting dient u het apparaat stroomloos te schakelen.

① De twee bovenste markeringen op de frontafdekking indrukken en de frontafdekking tegelijkertijd naar u toe trekken. De frontafdekking over de eerste weerstand openklappen tot deze uit de houder kan worden genomen. Het filterkader onderaan vastpakken en uit de houder trekken (zie pagina 20).

② Een geschikte sleufschroevendraaier door de uitsparing in het midden van het beschermrooster in de horizontale sleuf van de vergrendeling (achterwand van het apparaat) leiden. Hierbij dient u het inwendige schuimplastic naar beneden te drukken.

③ De schroevendraaier in de vergrendeling drukken tot het bevestigingsdeel ontgrendeld wordt.

④ Het beschermrooster uit de geleiding trekken.

⑤ De luchtdoorvoer voorzichtig handmatig reinigen, bijvoorbeeld met een stofzuiger.

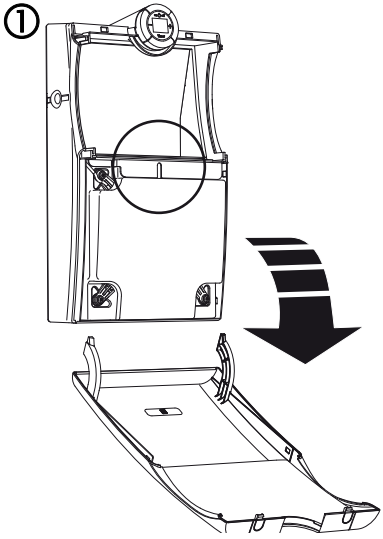

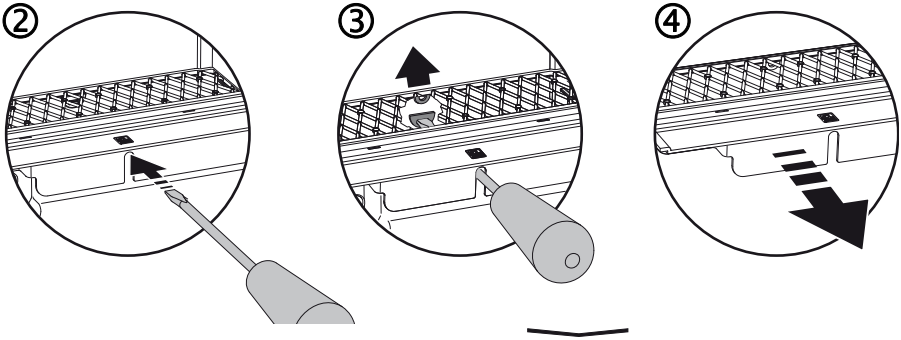

Luchtdoorvoer reinigen

Beschermrooster monteren

① Het beschermrooster in de rechter en de linker geleidingsgroef plaatsen.

② Het beschermrooster met lichte druk tegen de achterwand drukken. Hierbij dient u het bevestigingsdeel voorzichtig op te tillen en in de vergrendeling te drukken.

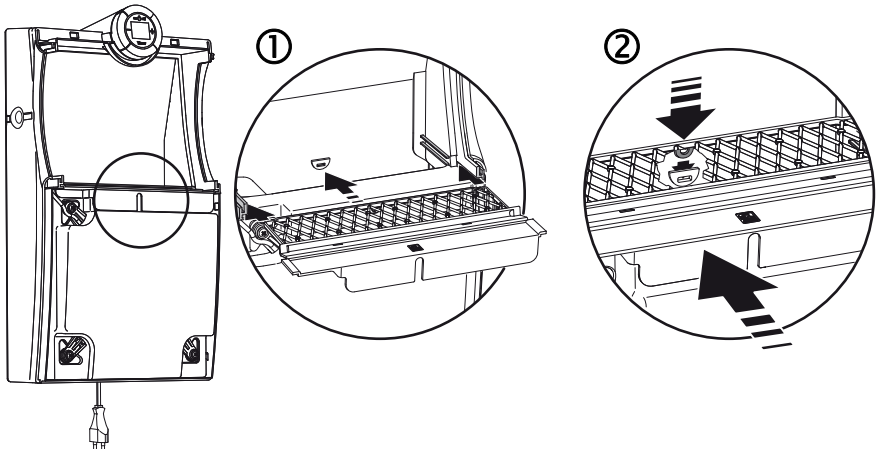

Frontafdekking plaatsen

① De onderste rand van de frontafdekking horizontaal op de onderste rand van het apparaat plaatsen.

② De twee armen van de frontafdekking naar binnen drukken en de frontafdekking tegelijkertijd sluiten. Tijdens het sluiten moet de rand van de frontafdekking op de onderste rand van het apparaat rusten.

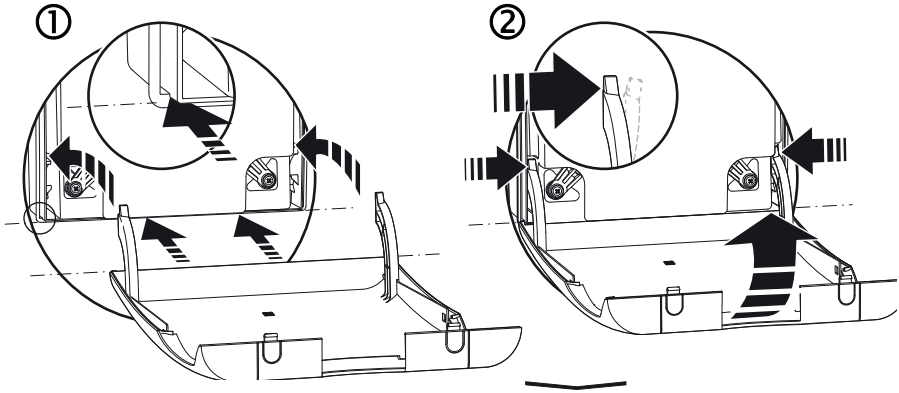

SIEGENIA AUBI®
SOLUTIONS INSIDE

Aanwijzingen met betrekking tot de productgarantie

Gebruik

Het product mag uitsluitend onder reglementaire gebruiksomstandigheden ingezet en toegepast worden. Alle aanpassingen en wijzigingen aan het product alsmede aan alle bijbehorende componenten en onderdelen zijn, mits niet uitdrukkelijk door SIEGENIA-AUBI toegestaan, verboden. Bij het niet in acht nemen van deze bepalingen kan SIEGENIA-AUBI niet aansprakelijk worden gesteld voor persoonlijk letsel of materiële schade.

Wettelijke garantie

Op dit product verlenen wij – mits vakkundig gemonteerd en correct gebruikt - 5 jaar garantie overeenkomstig de wettelijke voorschriften. Met betrekking tot mogelijke verbeteringen zijn wij bevoegd losse componenten of het hele apparaat te vervangen. Voor schade als gevolg van gebreken kunnen wij – voor zover wettelijk toegestaan – niet aansprakelijk worden gesteld. Als aan onze producten en/of aan losse componenten wijzigingen worden uitgevoerd die niet door ons geautoriseerd zijn resp. niet hier worden beschreven, of als het product en/of losse onderdelen gedemonteerd of uit elkaar genomen worden, vervalt de garantie.

Disclaimer

Het product en de onderdelen zijn onderhevig aan strenge kwaliteitscontroles. Deze werken bij reglementair gebruik dan ook betrouwbaar en veilig. Voor schade als gevolg van gebreken kunnen wij niet aansprakelijk worden gesteld, tenzij wij opzettelijk of nalatig gehandeld zouden hebben resp. zwaar of dodelijk letsel te verantwoorden hebben. Eventuele aansprakelijkheid buiten schuld overeenkomstig de wet productaansprakelijkheid wordt hierdoor niet aangetast. De aansprakelijkheid voor de verschuldigde schending van contractuele verplichtingen wordt eveneens niet aangetast; de aansprakelijkheid is in deze gevallen beperkt tot de voorzienbare, contract inherente schade. Een wijziging van de bewijslast ten nadele van de verbruiker staat niet in verbinding met de hierboven beschreven regelingen.

Conformiteitsverklaring

CE

Wij, SIEGENIA-AUBI KG, verklaren onder volle verantwoordelijkheid dat het apparaattype AEROPAC aan de bepalingen overeenkomstig de richtlijnen 2008/109/EG en 2006/95/EG en het apparaattype AEROPAC wave aan de bepalingen overeenkomstig de richtlijn 1999/5/EG van het Europese Parlement en de Raad voldoet.

Miliebescherming

Alhoewel onze producten niet in het toepassingsbereik van de richtlijn WEEE (regeling beheer elektrische en elektronische apparatuur) vallen, zal SIEGENIA-AUBI KG er zorg voor dragen dat niet alleen aan de in deze richtlijn vermelde eisen wordt voldaan, maar dat het gebruik van milieuschadelijke stoffen wordt stopgezet zodra de technische mogelijkheden hiertoe gelegenheid bieden. Elektrische en elektronische producten dienen niet via het huisvuil afgevoerd te worden.

Feedback over de documentatie

Uw aanwijzingen en voorstellen ter verbetering van onze documentatie zien wij graag tegemoet. Stuur uw suggesties per e-mail naar dokumentation@siegenia-aubi.com.